blue SPLASH

RG-65 Open

Ein Boot der RG-65 Klasse

Länge:	650 mm
Breite:	129 mm
Tiefgang:	300 mm
Verdrängung:	ca. 1.000 g

Segelfläche

Großsegel:	0,136 qm
Vorsegel:	0,089 qm

Gewichte

Ballast:	ca. 550g
Kielfinne:	ca. 40g
Ruderblatt:	ca. 15g
Rumpf:	ca. 70g

Alle Zeichnungen/Maße sind ohne Beplankung dargestellt!
Die angegebene Verdrängung ist mit einer
3mm Beplankung ermittelt

Gezeichnet:	Arne Semken
Stand:	10.07.2007

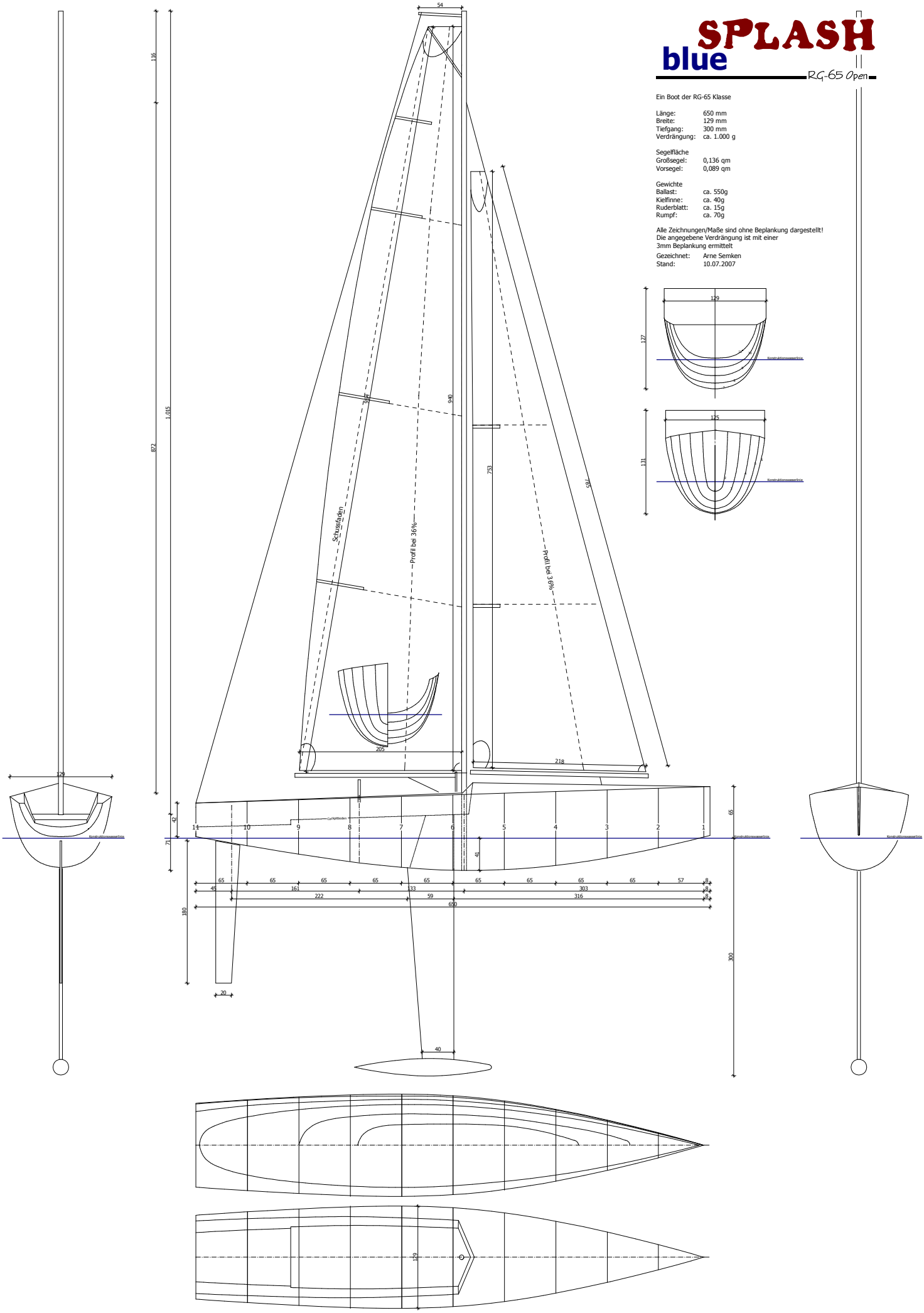

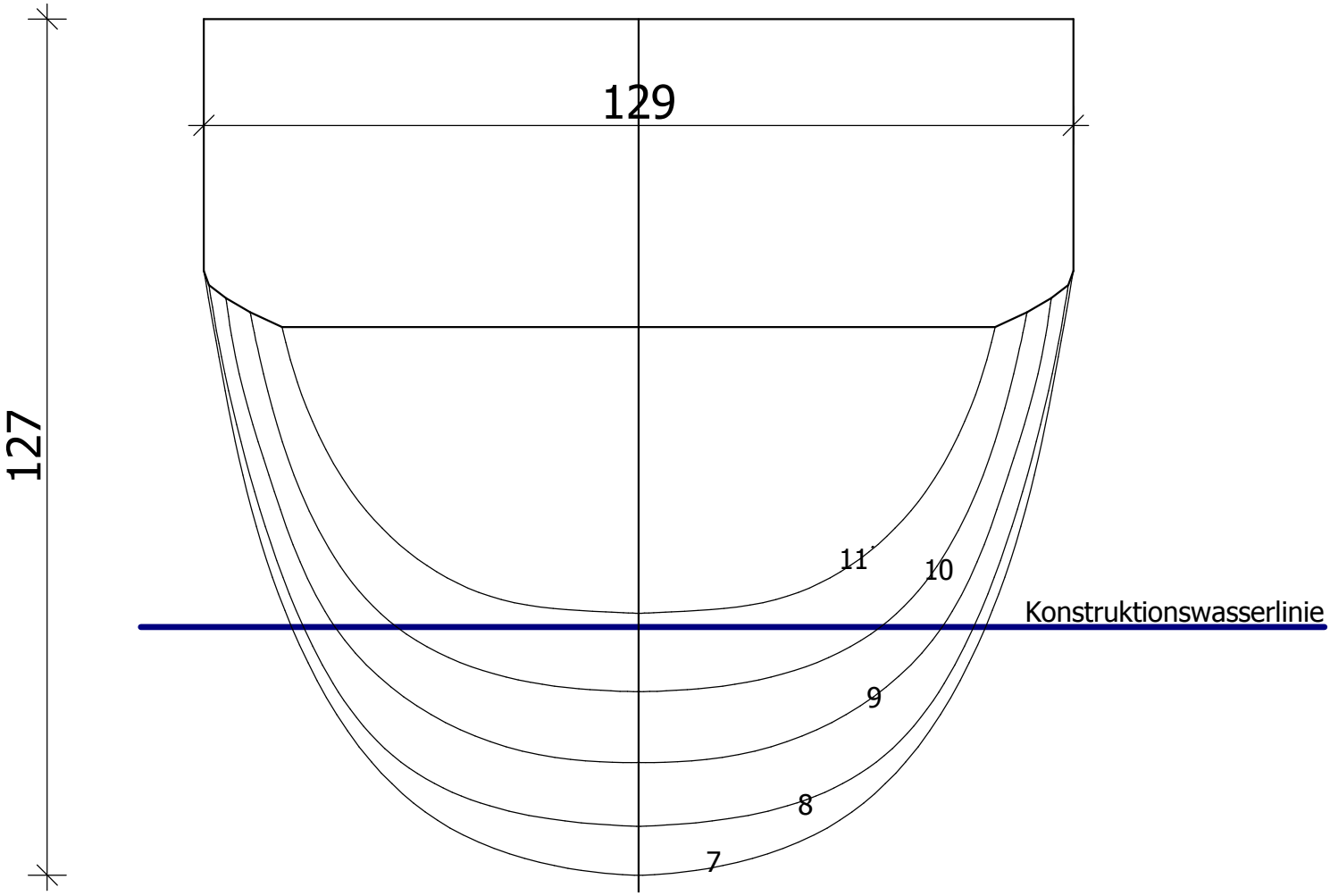
129
127
11
10
Konstruktionswasserlinie
9
8
7

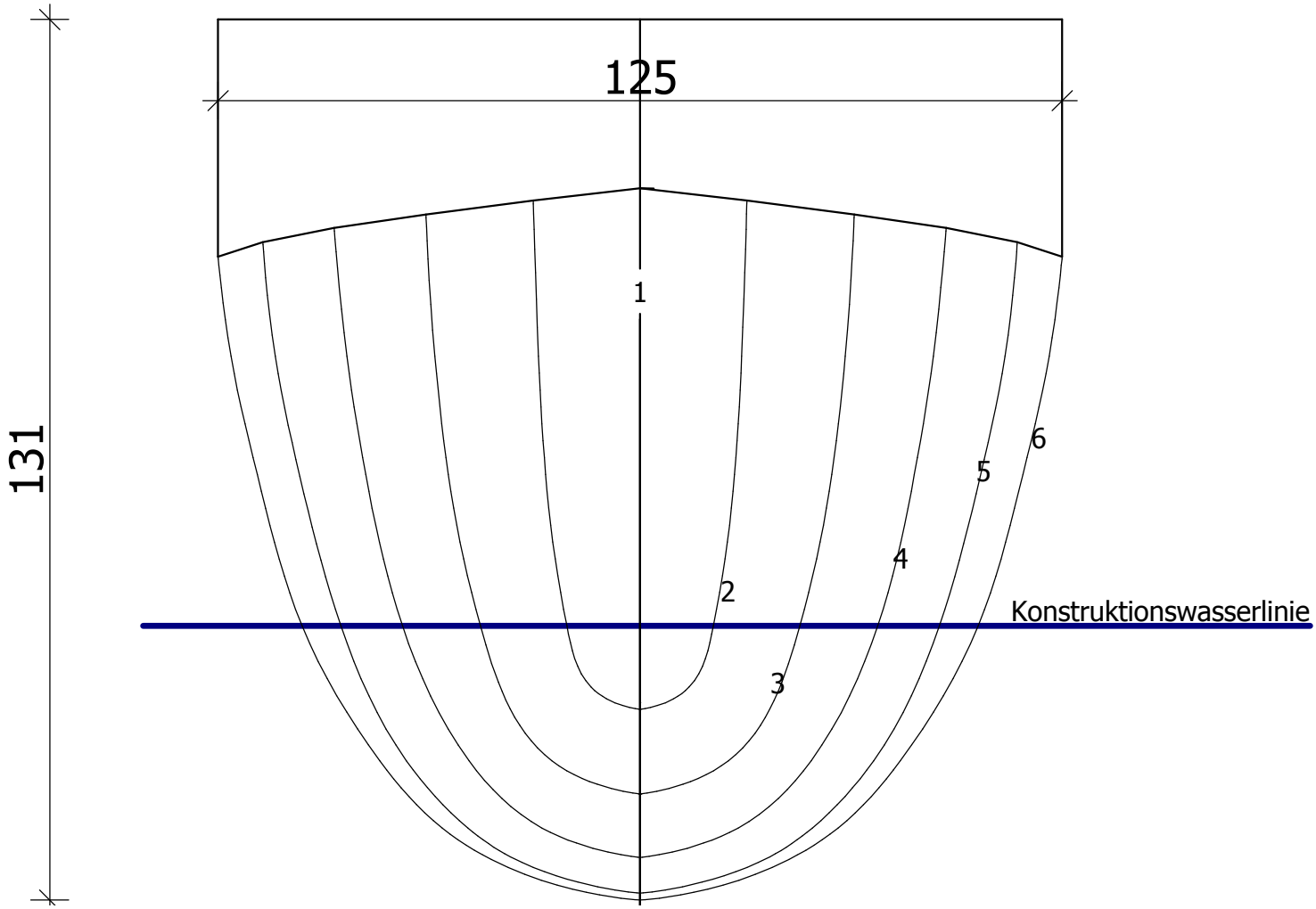
125
131
1
2
3
4
5
6
Konstruktionswasserlinie